ISTRUZIONI SULLA SOSTITUIBILITA' DELLE SORGENTI LUMINOSE E DELLE UNITA' DI ALIMENTAZIONE

Instructions for the replaceability of the light sources and control gears

ATTENZIONE!
ATTENTION!

Le seguenti istruzioni sono destinate soltanto a personale qualificato
The following instructions are for qualified personal only

1.change one part of LED light source

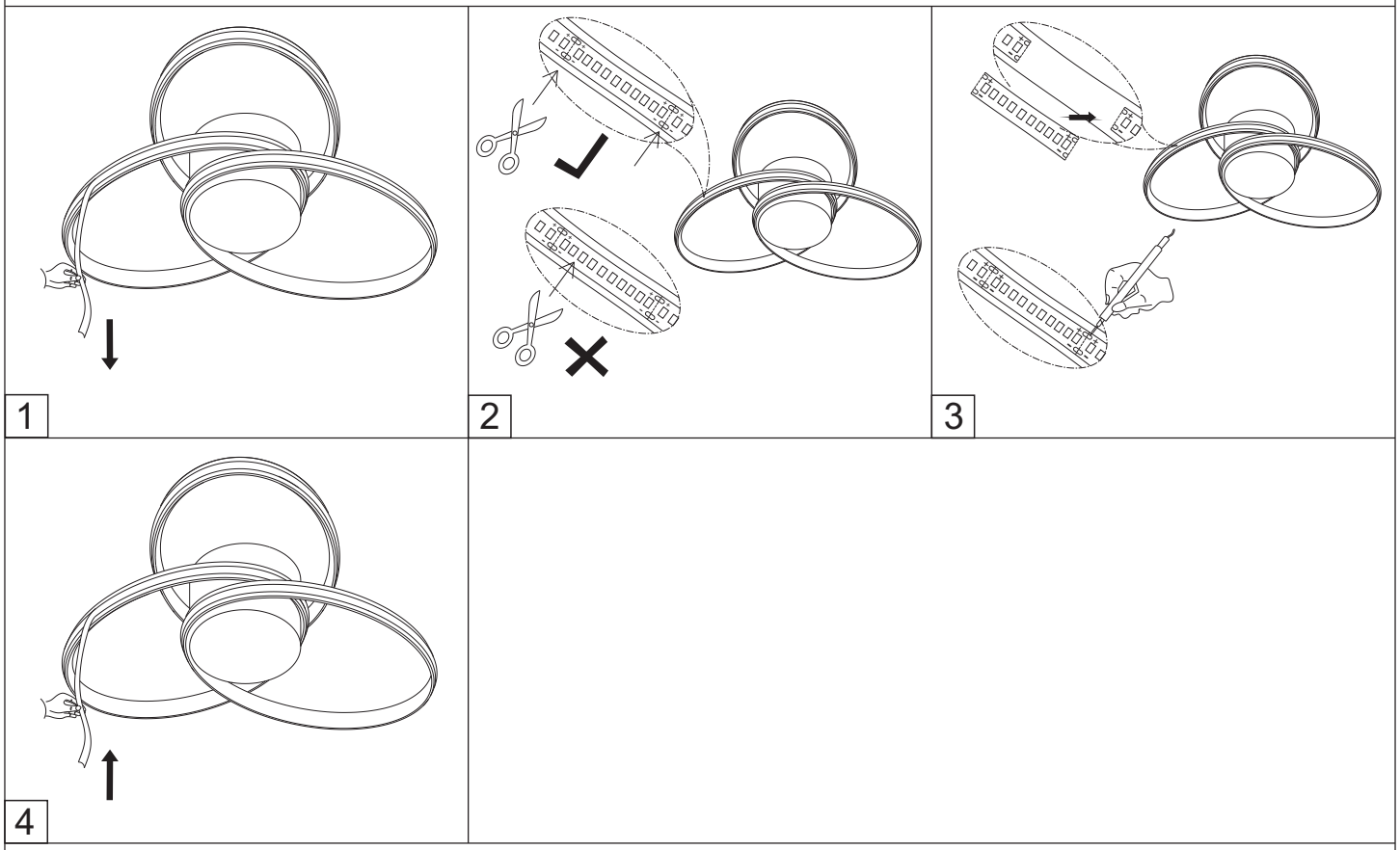

2.change the complete LED light source

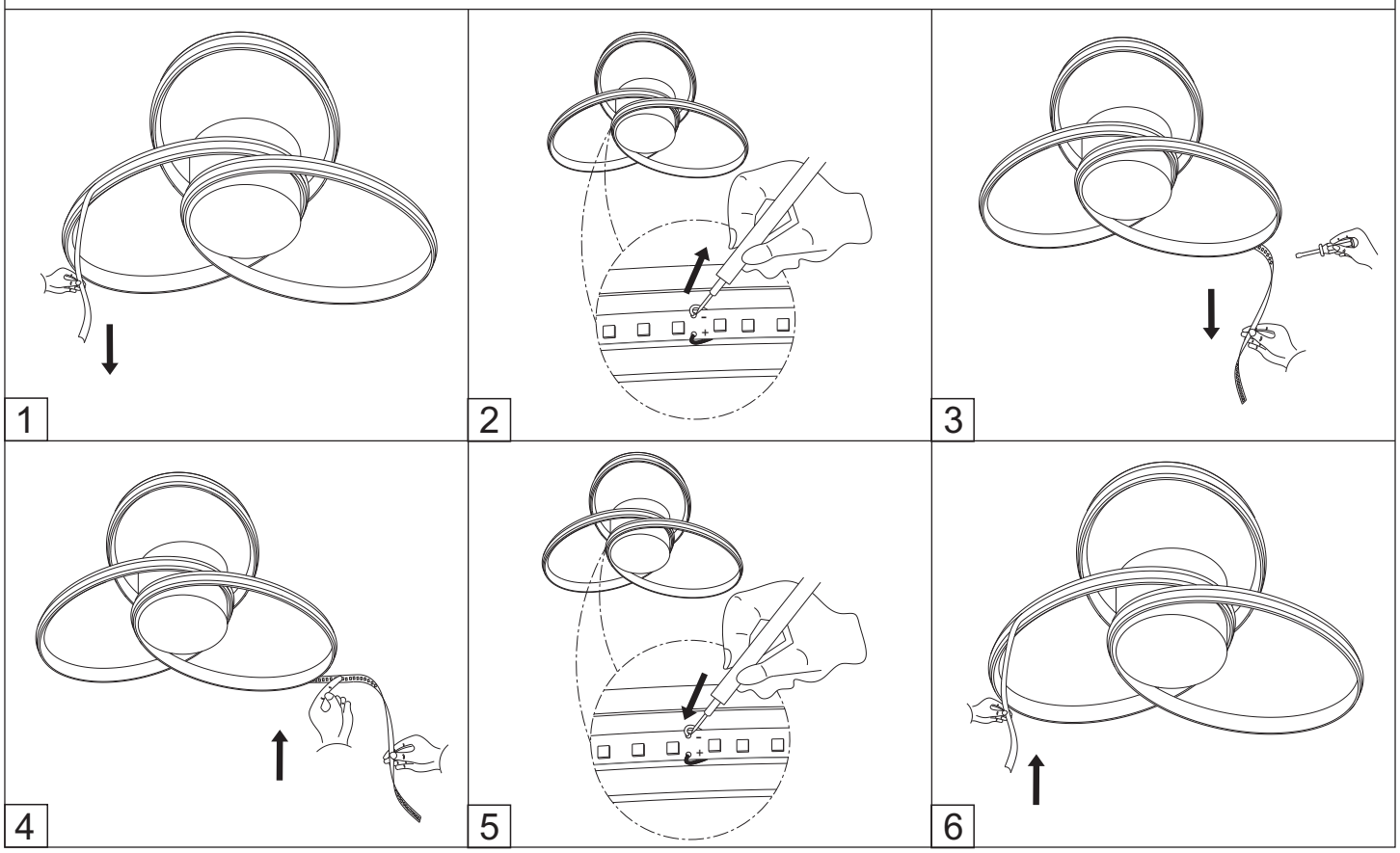

3.change the Driver

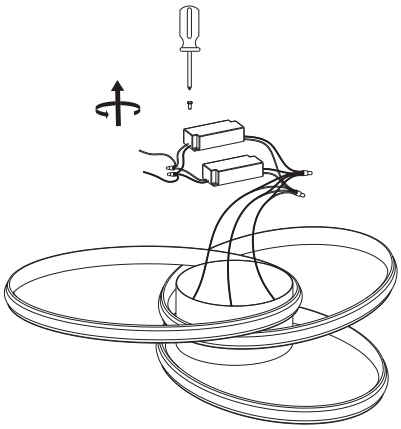

1

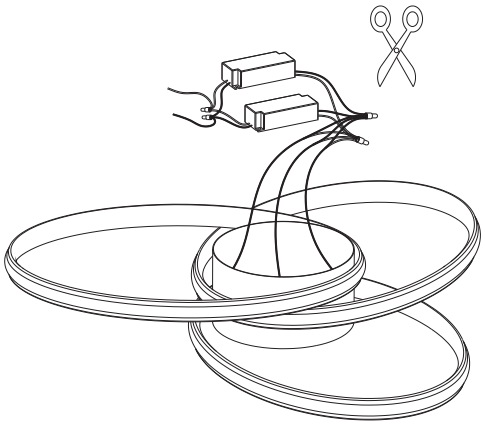

2

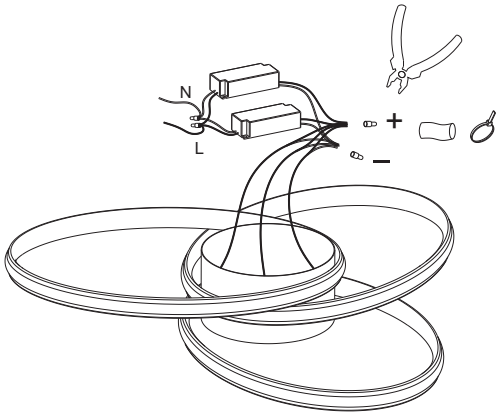

3

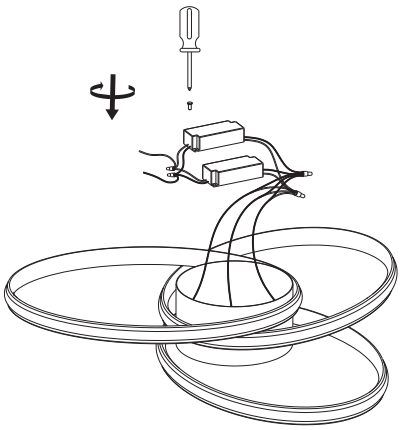

4