ISTRUZIONI SULLA SOSTITUIBILITA' DELLE SORGENTI LUMINOSE E DELLE UNITA' DI ALIMENTAZIONE

Instructions for the replaceability of the light sources and control gears

ATTENZIONE!

ATTENTION!

Le seguenti istruzioni sono destinate soltanto a personale qualificato

The following instructions are for qualified personal only

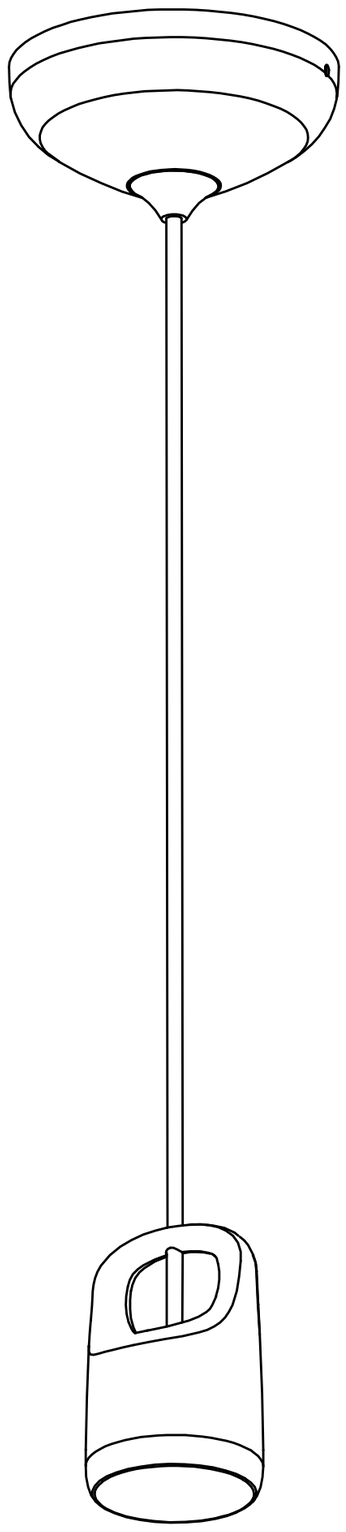

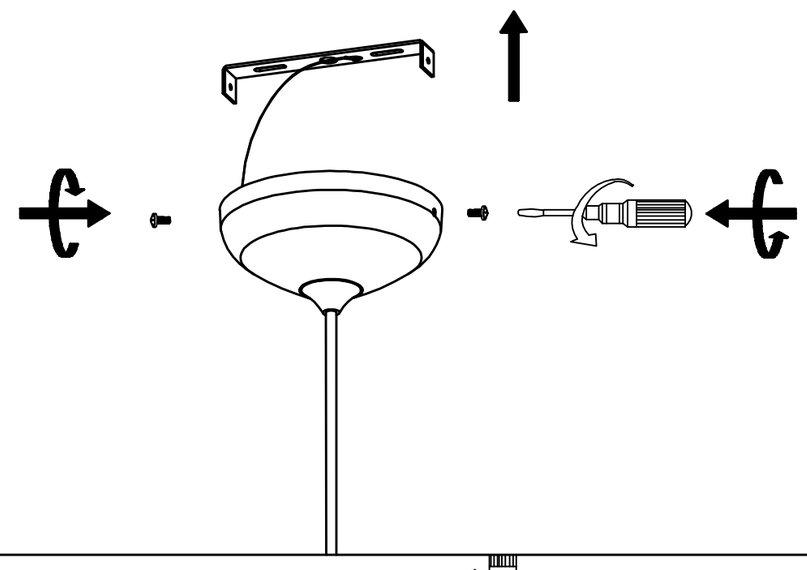

1

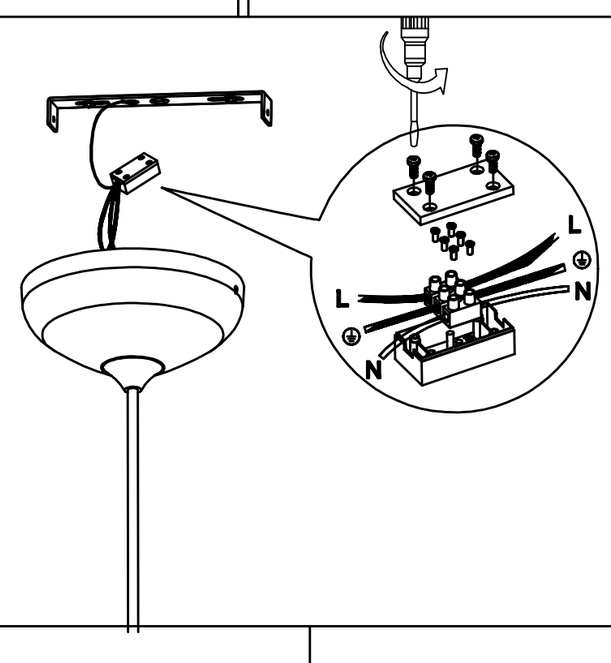

2

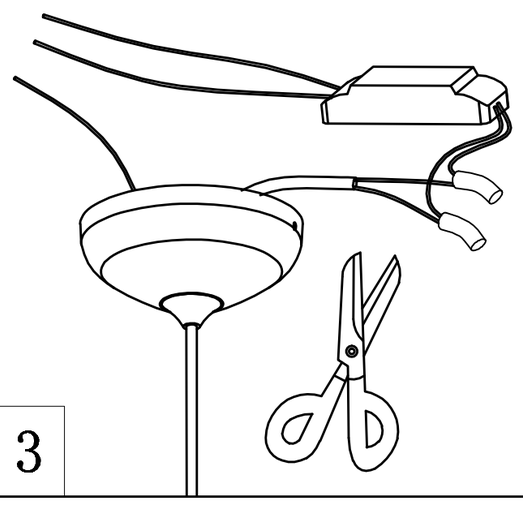

3

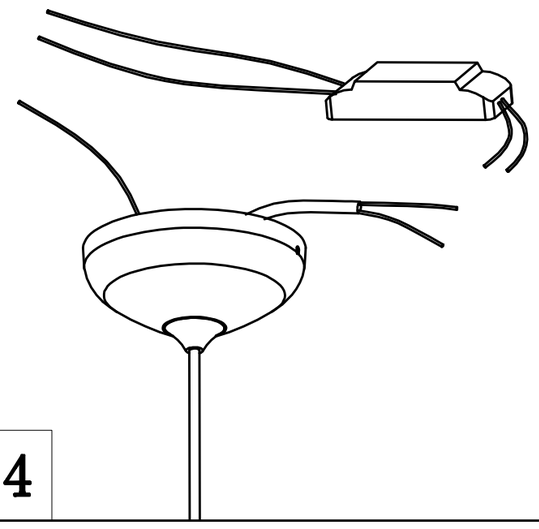

4

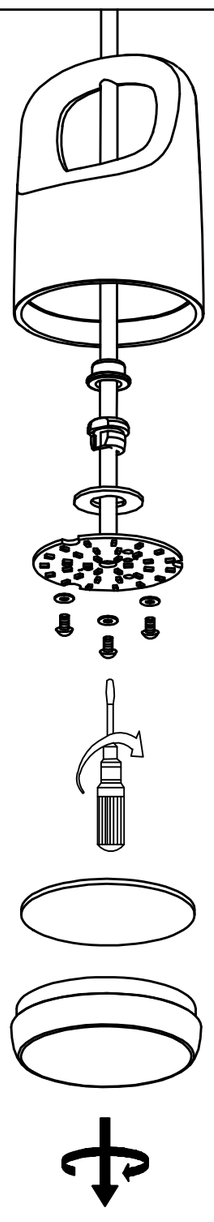

5

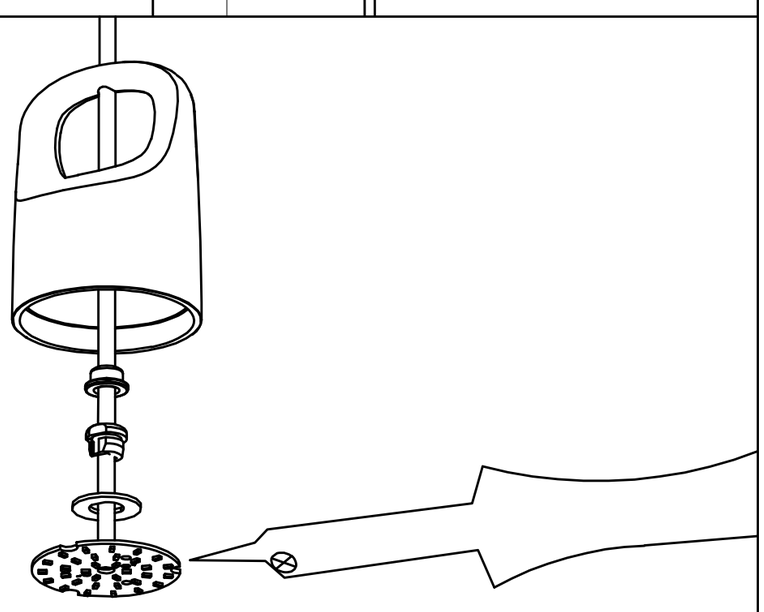

6

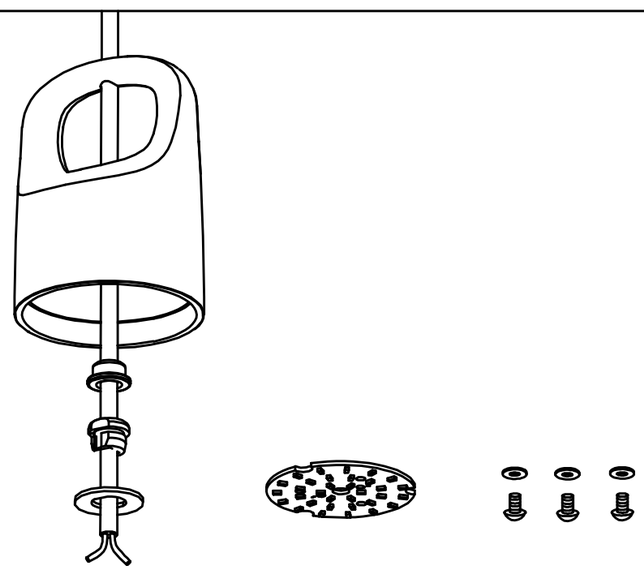

7