ISTRUZIONI SULLA SOSTITUIBILITA' DELLE SORGENTI LUMINOSE E DELLE UNITA' DI ALIMENTAZIONE

Instructions for the replaceability of the light sources and control gears

ATTENZIONE!
ATTENTION!
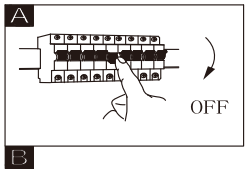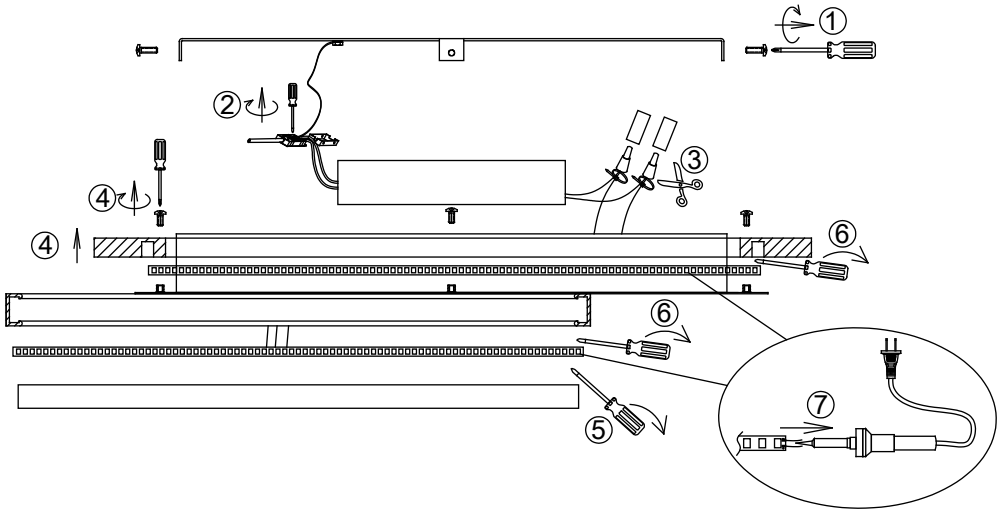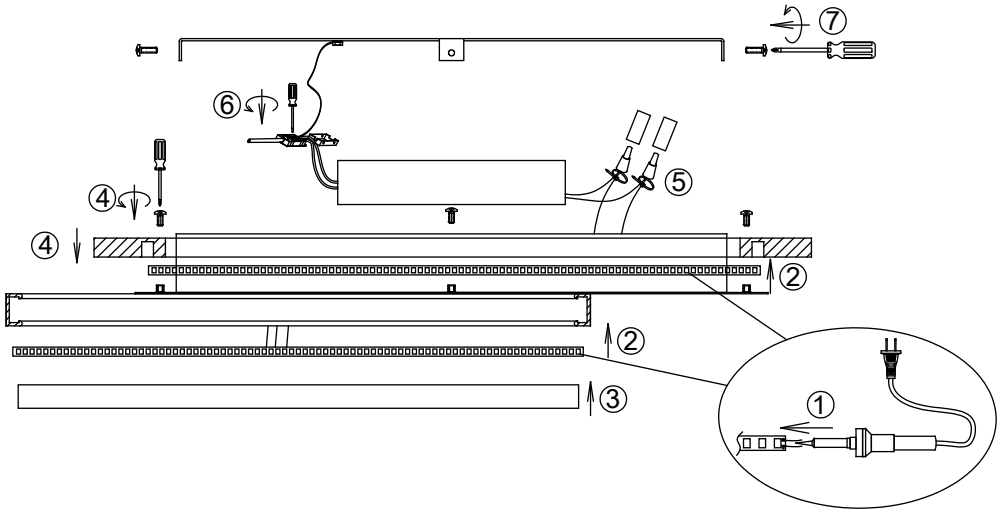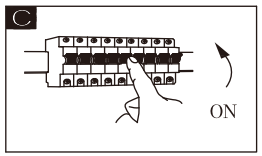
Le seguenti istruzioni sono destinate soltanto a personale qualificato
The following instructions are for qualified personal only