VIVIDA INTERNATIONAL S.r.l.a socio unico-Reg.Società n.7306-COE SM 26498
via Tura dal Fiume,7-47892 Gualdicciolo-Rep.San Marino-TeL.+378 0549 911438-e-mail: info@vividainternational.sm

Cod.0040.31--LIL WAVE

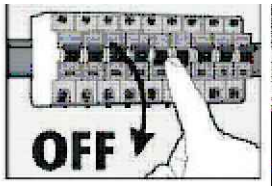

1

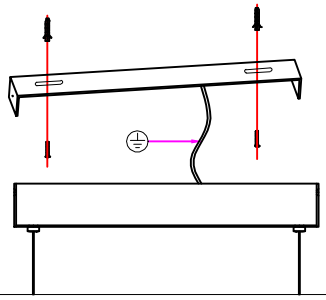

2

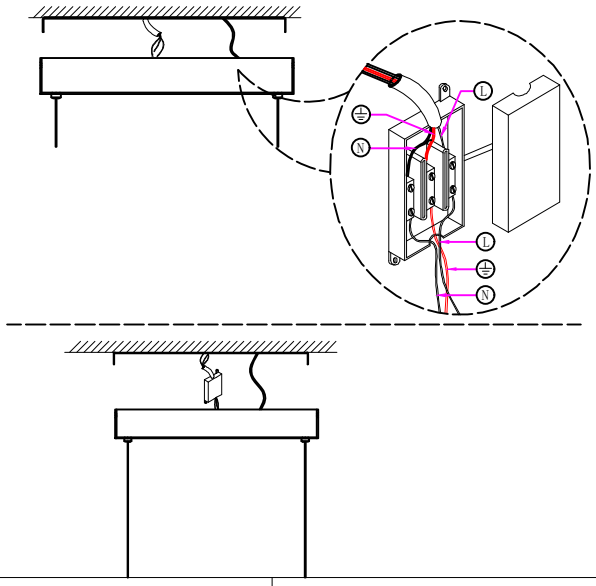

3

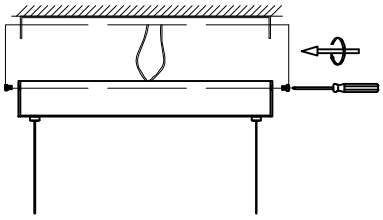

4

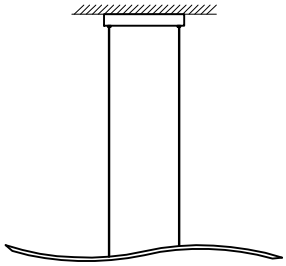

5

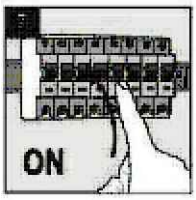

6

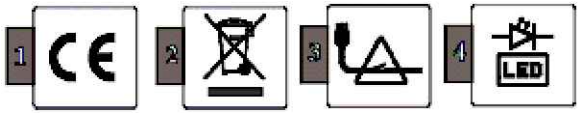

IT	F	UK	E	D	RU	PT	
Potenza	Puissance	Power	Potencia	Leistung	Ватт	Potência	30 W
Luminosità	Lumen	Lumen	Lumenes	Lumen	Люмен	Lumen	1680 LM
Dimensioni	Dimensions	Size	Dimensiones	Groesse	Размер	Tamanho	L122.5×W5×H210CM max
Grado di protezione	Protection IP	IP rating	Protección IP	Schutzart IP	IP	Grau de proteção IP	IP20
Tensione	Tension	Voltage	Voltaje	Spannung	Напряжение	Tensão	220-240V~
Colore	Couleur	Color	Color	Farbtemperatur	Цвет	Acabamento	3000K
Fattore di potenza	Facteur de puissance	Power factor	Factor de potencia	Der Leistungsfaktor	Коэффициент мощности	Fator de potência	>0,9
Durata-ore	Durée-heures	Lifetime-hours	Duracion-horas	Die Laufzeit-Stunden	Срок службы	Duração horas	50.000
Frequenza	Frèquence de fonctionnement	Operating frequency	Frequencia de funcionamiento	Die Betriebsfrequenz	Частота	Frequência	50/60Hz
Apparecchio non dimmerabile	Appareil non dimmable	Non dimmable fitting	Aparato con luz no regulable	Geraet ist nincht Dimmbar	Нерегулируемый	Não regulável	
materiale alluminio+acrilico	Matériaux aluminium+acrylique	Material aluminium+acrylic	Material aluminio+acrilico	Stoff aluminium+ acrylstoff	Материал алюминий+акрил	Material alumínio+ acrílico	

Italia	
1	Tutti i prodotti VIVIDA INTERNATIONAL sono realizzati in conformità alle normative e direttive europee.
2	Il prodotto alla fine della propria vita deve essere smaltito separatamente dai rifiuti urbani.
3	Il cavo flessibile di questo apparecchio non può essere sostituito, se il cavo è danneggiato l'apparecchio deve essere distrutto
4	La sorgente luminosa di questo apparecchio non è sostituibile, quando la sorgente raggiunge il fine vita,consultare il costruttore per la fornitura del ricambio originale completo.
United Kingdom	
1	All of VIVIDA INTERNATIONAL products are manufactured in compliance with the European regulations and directives.
2	At the end of its working life the product should be disposed of separately from urban waste.
3	The cable can't be replaced. If the cable gets damaged the appliance must be destroyed.
4	The light source of this luminaire can't be replaced; when the light source reaches its end of life contact the fabricant for the complete replacement.
Deutschland	
1	Alle Produkten bei VIVIDA INTERNATIONAL erfüllen mit Europäischen Vorschriften und Richtlinien.
2	Am Ende Seiner Nutzungsdauer muss das Geraet vom Hausmuell getrennt entsorgt werden.
3	Das Kabel diese Gerats kann nicht ersetzt erden. Falls das Kabel beschadigt wird, muss das Gerat zerstort werden.
4	Die Lichtquelle dieses Gerates ist nicht austauschbar; wenn die Lichtquelle das Ende seiner Lebensdauer erreicht hat , wenden Sie sich an den Hersteller für das komplette Originalersatzteilen.
Espana	
1	Todos los productos VIVIDA INTERNATIONAL son realizados en conformidad con las normativas y directivas europeas.
2	Al final de su vida ùtil el producto debe ser eliminado por separado de los residuos urbanos.
3	El cable flexible de este aparato no puede ser reemplazado, si el cable está dañado, el aparato debe ser destruido.
4	No es posible remplazar el modulo LED de este aparato; cuando el modulo LED esta al final de su vida contacte el productor o su servicio de asistencia por el reemplazo completo.
France	
1	Tous les produits VIVIDA INTERNATIONAL sont réalisés en accord avec les règlements et directives européennes.
2	Le produit en fin de vie doit être éliminé séparément des déchets urbains.
3	Le câble électrique flexible de cet appareil ne puet pas être remplacé. Si le câble est endommagé, l'appareil doit être brisé.
4	Le module LED de ce dispositif ne sont pas remplacables; lorsque la source de luminière atteint la fin de vie, consulter le fabricant pour le remplacement complet.
Portugal	
1	Todos os produtos Vivida International são fabricados de acordo com as normas e directivas europeias.
2	No final da sua vida útil, o produto deve ser eliminado separadamente dos resíduos urbanos.
3	O cabo flexível externo deste aparelho não pode ser substituído; se o cabo estiver danificado, o aparelho deverá ser destruído.
4	A fonte de luz deste aparelho não é substituível, quando a fonte atinge o fim da sua vida útil, consulte o fabricante para o fornecimento da peça de reposição original completa.
Россия	
1	Вся продукция Vivida International произведена в соответсвии с Европейским регламентом и директивами.
2	После окончания рабочей жизни продукции, она должна быть утилизирована отдельно от бытовых отходов.
3	Гибкий наружный провод этого устройства нельзя заменить; если провод поврежден, необходимо заменить все устройство.
4	Источник света этого светильника не заменяется, когда он перестанет светить, обращайтесь к производителю для поставки полной оригинальной замены.