VIVIDA INTERNATIONAL S.r.l. a socio unico –via Tura dal Fiume, 7 – 47892 Gualdicciolo – Rep. San Marino – Tel. +378 0549 911438 – E-mail: vividainternational@alice.sm

Art. 0050.11 STICK

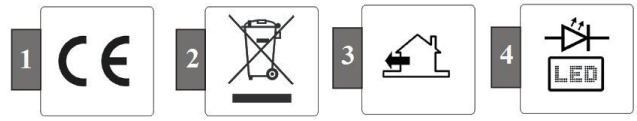

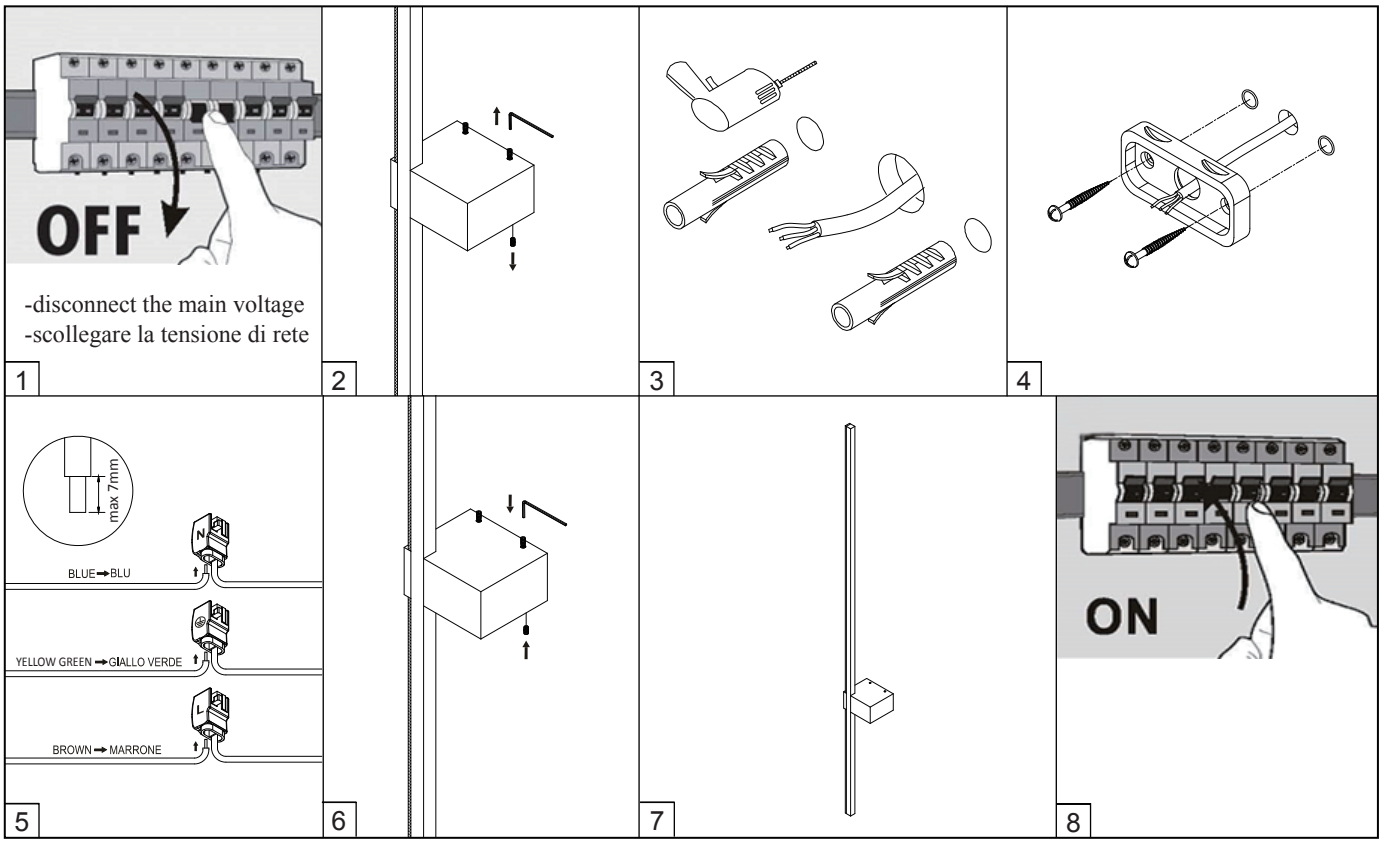

IT	F	UK	E	D	
potenza	puissance	power	potencia	Leistung	10W
luminosità	lumen	lumen	lumenes	Lumen	840 LM
dimensioni	dimensions	size	dimensiones	Groesse	L945*W75*H65mm
grado di protezione	Protection IP	IP rating	Protección IP	Schutzart IP	IP54
tensione	tensión de alimentación	voltage	voltaje	Spannung	220 -240V~
colore	couleur	color	color	Farbe	3000K
fattore di potenza	Facteur de puissance	Power factor	factor de potencia	Der Leistungsfaktor	>0,9
durata-ore	durée-heures	lifetime-hours	duracion-horas	Die Laufzeit-Stunden	50.000
frequenza	Frèquence de fonctionnement	Operating frequency	frequencia de funcionamiento	Die Betriebsfrequenz	50/60Hz
Apparecchio non dimmerabile	Appareil non dimmable	Non dimmable fitting	Aparato con luz no regulable	Geraet ist nincht Dimmbar	
Materiale alluminio+acrilico	Matériaux aluminium+acrylique	Material aluminium +acrylic	Material aluminio+acrílico	Stoff Aluminium+ Acrylstoff	

Italian	
1	Tutti i prodotti VIVIDA INTERNATIONAL Srl sono realizzati in conformità alle normative e direttive europee.
2	Il prodotto alla fine della propria vita deve essere smaltito separatamente dai rifiuti urbani.
3	Adatto per installazioni in ambiente esterno.
4	La sorgente luminosa led contenuta in questo apparecchio deve essere sostituita solo dal costruttore o dal suo servizio di assistenza o da personale altrettanto qualificato
English	
1	All of VIVIDA INTERNATIONAL Srl products are manufactured in compliance with the European regulations and directives.
2	At the end of its working life the product should be disposed of separately from urban waste.
3	Suitable for outdoor installations.
4	The LED module of this fitting has to be replaced by the producer only/by its after sale service or by any equivalent qualified personnel.
German	
1	Alle Produkten bei VIVIDA INTERNATIONAL Srl erfüllen mit Europäischen Vorschriften und Richtlinien.
2	Am Ende Seiner Nutzungsdauer muss das Geraet vom Hausmuell getrennt entsorgt werden.
3	Geeignet für Außenanlagen.
4	Sollten die Brennstellen beschaedigt sein, so duerfen diese nur vom Herstelle/Elektrofach geschaeft ersetzt werden.
Spanish	
1	Todos los productos VIVIDA INTERNATIONAL Srl son realizados en conformidad con las normativas y directivas europeas.
2	Al final de su vida ùtil el producto debe ser eliminado por separado de los residuos urbanos.
3	Adecuado para instalaciones al aire libre.
4	El modulo LED de este aparato tiene que ser remplazado exclusivamente por parte del productor o su servicio de asistencia o por un equipo igualmente calificado.
French	
1	Tous les produits VIVIDA INTERNATIONAL Srl sont réalisés en accord avec les règlements et directives européennes.
2	Le produit en fin de vie doit être éliminé séparément des déchets urbains.
3	Convient pour les installations extérieures.
4	Le module LED de ceit appareil doit être remplacé exclusivement par le producteur ou par son service après-vente ou par personnel également qualifié